GATEN BOREN BIJ BEWERKEN BOGIE

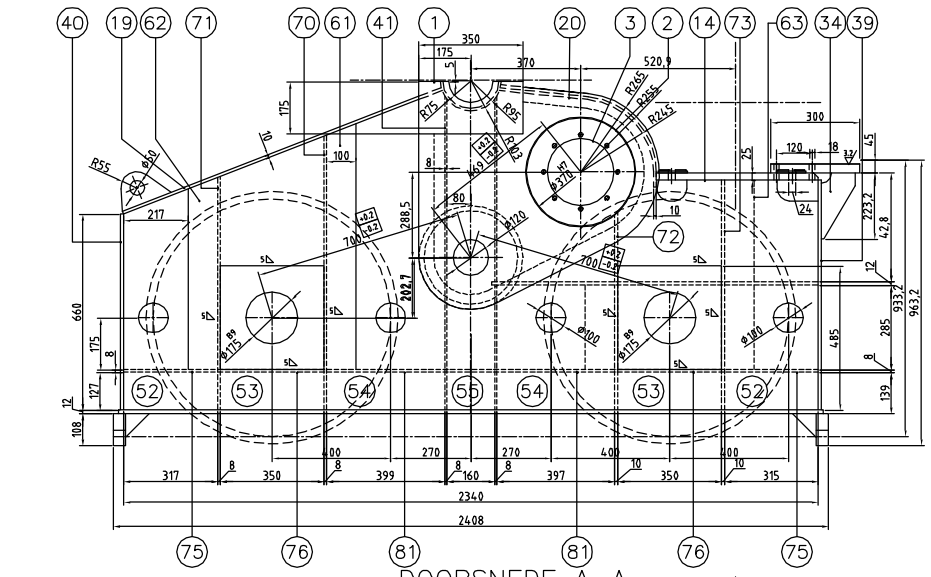

DOORSNEDE A–A

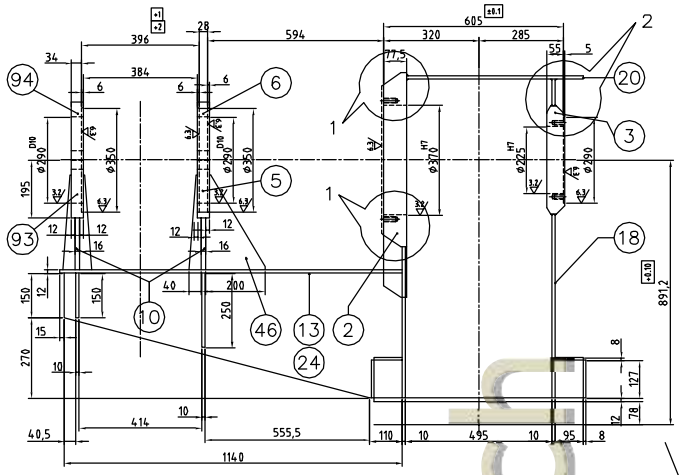

DOORSNEDE F–F

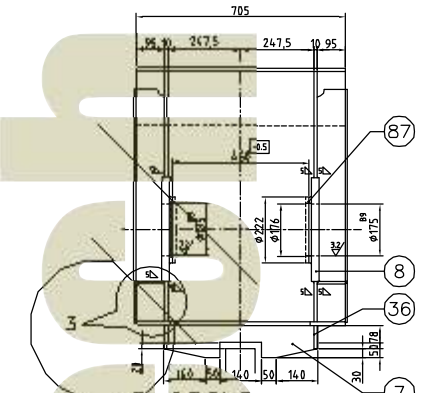

DOORSNEDE D–D

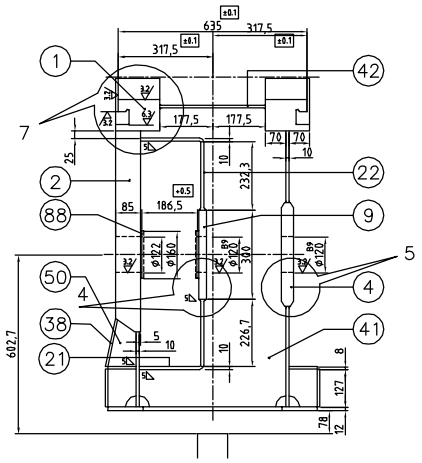

DOORSNEDE E–E

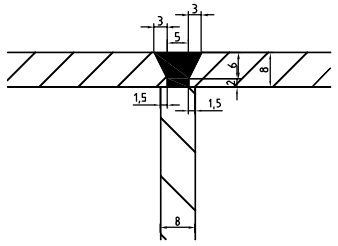

DETAIL–6

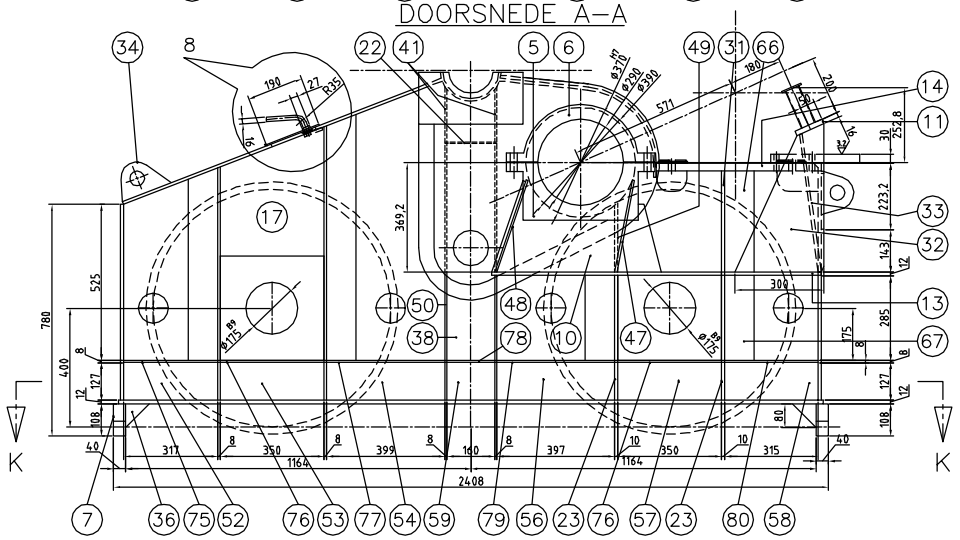

AANZICHT C

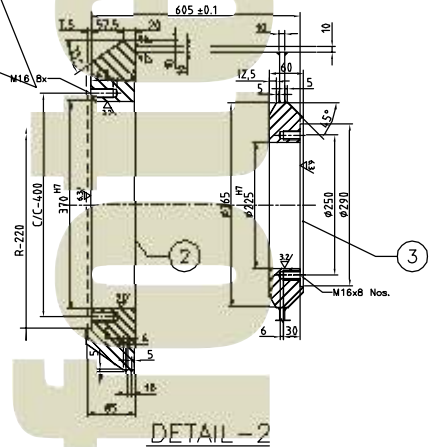

DETAIL–2

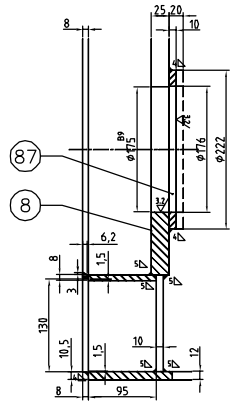

DETAIL–3

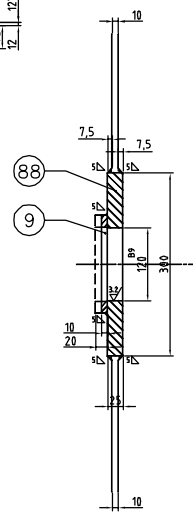

DETAIL–4

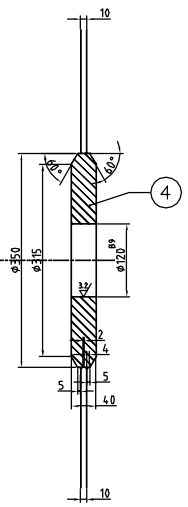

DETAIL–5

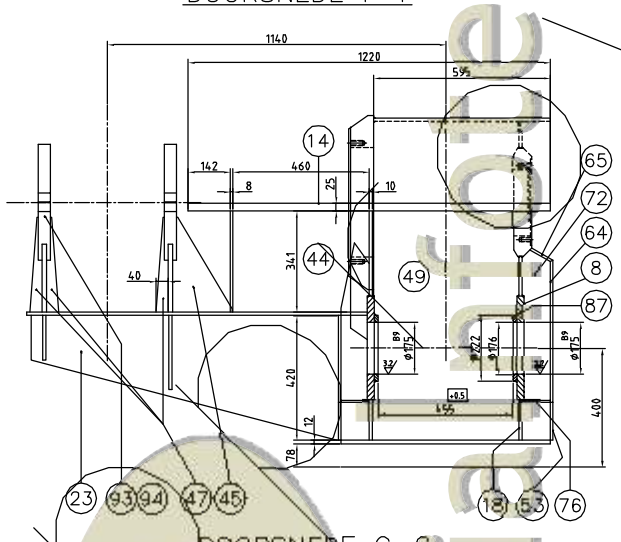

DOORSNEDE G–G

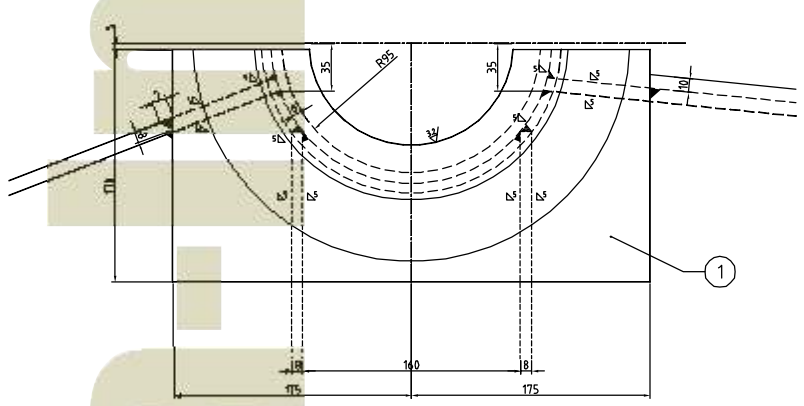

DETAIL–7

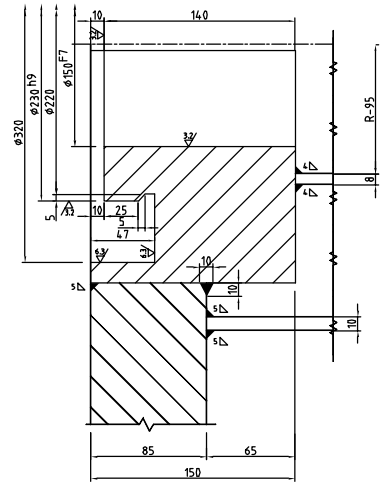

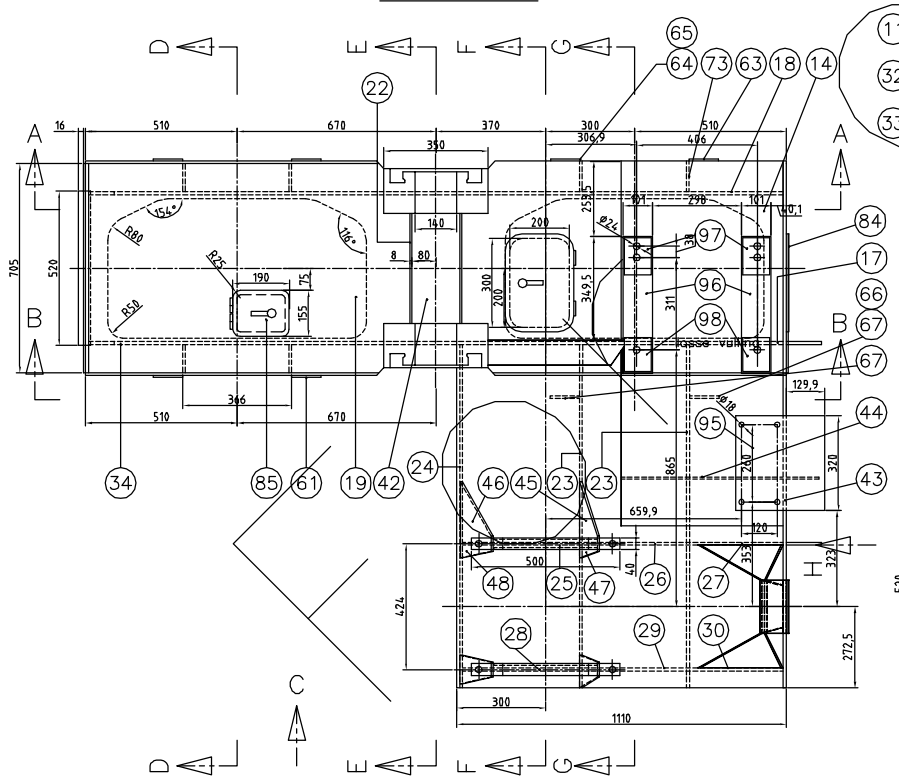

BOVENAANZICHT

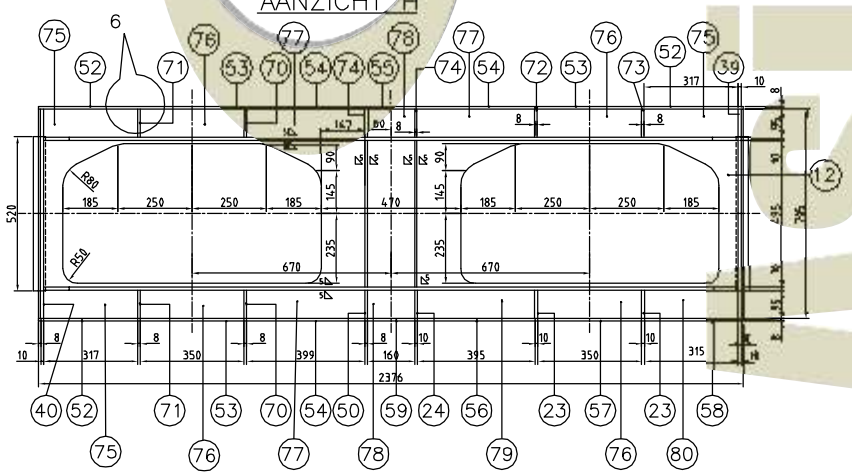

DOORSNEDE K–K

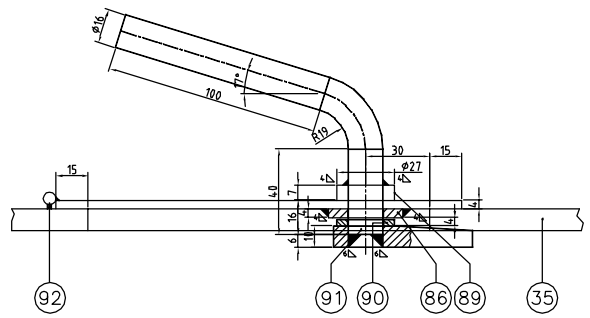

DETAIL–8